neroo®

www.neroo.de



BEWEGUNGSMELDER

ShieldSense Elite

Bedienungsanleitung

Zuletzt aktualisiert: 17 November 2026

Willkommen

Vielen Dank, dass Sie sich für den ShieldSense Elite entschieden haben.

Der ShieldSense Elite ist ein kabelloser Bewegungsmelder für den Innenbereich. Er erkennt Bewegung bis 8 Meter weit und 110° breit und meldet sie sofort an Ihr Alarmpanel. Dank LoRa reicht das Signal bis 500 Meter im Freifeld und kommt durch dicke Wände und Decken — ideal für ein großes Haus, ein Nebengebäude, eine Halle oder Geschäftsräume.

Der ShieldSense Elite funktioniert ausschließlich mit der ShieldLink Elite.

Inhalt

1 Der ShieldSense Elite auf einen Blick 2
2 Mit Ihrem Alarmpanel koppeln 3
3 Die Einstellschalter 3
4 Montage 4
5 Batterien wechseln 5
6 Technische Daten 5
7 Garantie & Support 5

1 Der ShieldSense Elite auf einen Blick



Der ShieldSense Elite

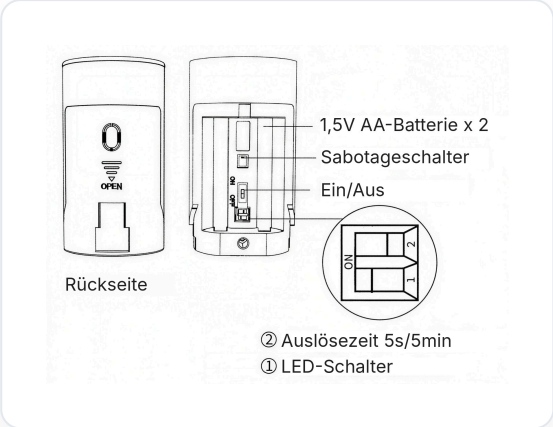

Rückseite: Batterien (2× AA), Ein/Aus und die Einstellschalter

Leuchte	Bedeutung
Blau	Bewegung erkannt
Rot	Batterie fast leer

- LoRa-Verbindung: verschlüsselt und störungsfrei, mit einer Reichweite bis 500 Meter im Freifeld.
- Sabotageschutz: Wird der Melder von seiner Halterung genommen oder geöffnet, erhält das Alarmpanel eine Sabotagemeldung.

2 Mit Ihrem Alarmpanel koppeln

1. Legen Sie die Batterien ein und stellen Sie den Ein/Aus-Schalter auf der Rückseite auf ON.
2. Versetzen Sie die ShieldLink Elite in den Koppelmodus für einen Bewegungsmelder: Tippen Sie auf dem Startbildschirm auf Verbindung (unten links), geben Sie den Benutzercode ein (Standard 1234), wählen Sie Sensoren, tippen Sie auf „+“, wählen Sie Bewegung und tippen Sie auf „+ Koppeln“.
3. Bewegen Sie Ihre Hand vor dem Melder, bis die Leuchte aufleuchtet. Das Alarmpanel bestätigt die Kopplung.
4. Geben Sie dem Melder in der App einen eindeutigen Namen, zum Beispiel „Halle“ oder „Büro“.

GUT ZU WISSEN

Die vollständigen Schritte finden Sie in der Anleitung der ShieldLink Elite, im Kapitel zum Koppeln von Zubehör. Koppeln über die App geht auch: Alarmpanel öffnen → Zubehör → „+“. Alle Anleitungen finden Sie unter neroo.de/pages/anleitungen.

3 Die Einstellschalter

Hinter dem Batteriedeckel befinden sich zwei kleine Schalter. Damit stellen Sie die Leuchte und die Wartezeit ein.

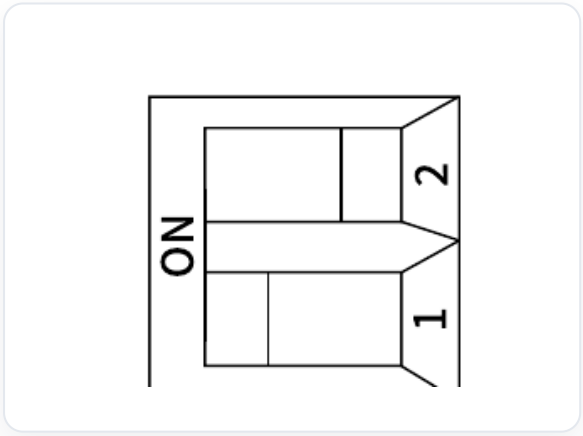

Die zwei Einstellschalter

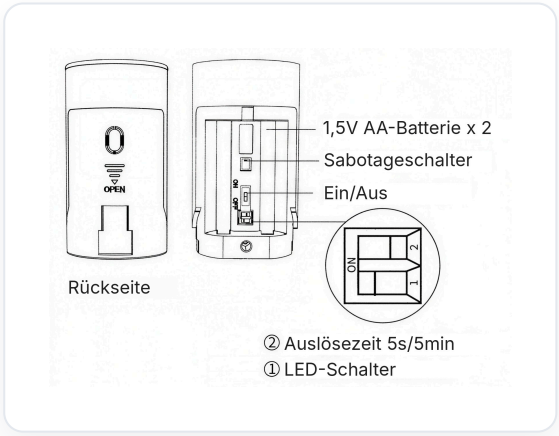

Lage der Schalter, neben den Batterien

Schalter	ON	OFF
1 — Leuchte	Die Leuchte leuchtet bei Bewegung auf	Die Leuchte bleibt aus
2 — Wartezeit	5 Minuten zwischen zwei Meldungen	5 Sekunden zwischen zwei Meldungen

GUT ZU WISSEN

Zum Testen Schalter 2 auf OFF (5 Sekunden): Dann sehen Sie sofort, ob der Melder reagiert. Danach für den Alltag auf ON (5 Minuten) — das schont die Batterien.

4 Montage

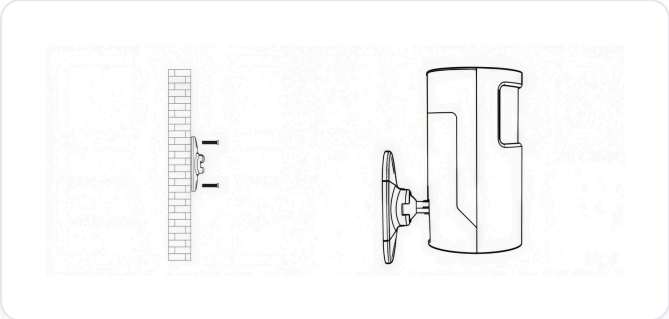

Halterung anschrauben, Melder aufklicken und ausrichten

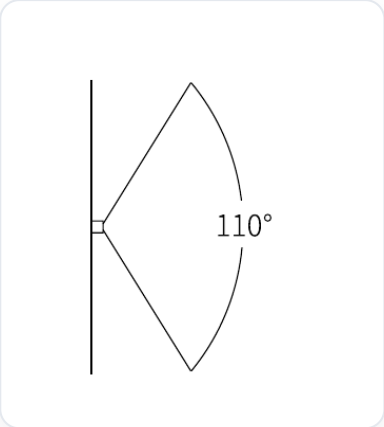

Draufsicht: 110° breit

1. Wählen Sie eine Ecke oder eine flache Wand, von der aus Sie den Raum gut überblicken, in 2,0 bis 2,2 Meter Höhe.
2. Schrauben Sie die Wandhalterung mit den Dübeln und den zwei Schrauben an die Wand.
3. Klicken Sie den Melder auf die drehbare Halterung und richten Sie ihn auf den Teil des Raums, durch den man gehen muss.
4. Testen Sie den Melder mit Schalter 2 auf OFF: Gehen Sie durch den Raum und prüfen Sie, ob die Leuchte aufleuchtet.

So funktioniert er am besten

- Lassen Sie den Melder quer zur Laufrichtung blicken: Bewegung am Melder vorbei erkennt er besser als Bewegung direkt auf ihn zu.
- Halten Sie die Sicht frei: keine Schränke, Vorhänge oder großen Pflanzen vor dem Melder.
- Halten Sie mindestens 1 Meter Abstand zu Wärmequellen wie Heizkörpern, Öfen, Klimaanlagen und Lüftungsgittern.
- Richten Sie ihn nicht durch ein Fenster nach draußen: Durch Glas sieht ein Bewegungsmelder nichts, und Sonnenlicht kann stören.
- Nur für den Innenbereich — nicht geeignet für draußen oder feuchte Räume.

GUT ZU WISSEN

Weit vom Alarmpanel entfernt, zum Beispiel in einem Schuppen oder einer Halle? Prüfen Sie nach der Montage kurz, ob die Meldung gut ankommt: Gehen Sie am Melder vorbei und schauen Sie in die App. Dank LoRa klappt das meist auch durch mehrere Wände.

Praktisch im Modus Zuhause

Sie möchten nachts die Außenhülle bewachen und sich drinnen frei bewegen? Stellen Sie die Bewegungsmelder dann in der App auf „nur Abwesend“. Im Modus Zuhause bleiben die Tür- und Fenstersensoren aktiv, die Bewegungsmelder aber nicht.

5 Batterien wechseln

Der ShieldSense Elite arbeitet sparsam mit zwei AA-Batterien. Blinkt die Leuchte rot oder meldet die App eine schwache Batterie, ist es Zeit für neue.

WARNUNG

Schalten Sie das System und vorübergehend die Sirene des Alarmpanels aus, bevor Sie den Melder abnehmen oder öffnen. Sonst löst der Sabotageschutz Alarm aus.

1. Klicken Sie den Melder von der Halterung und öffnen Sie den Batteriedeckel auf der Rückseite.
2. Ersetzen Sie beide Batterien durch neue AA-Batterien (1,5 V) und achten Sie auf Plus und Minus.
3. Schließen Sie den Deckel, klicken Sie den Melder wieder auf, schalten Sie die Sirene wieder ein und löschen Sie die Batteriemeldung in der App.

6 Technische Daten

Typ	Passiv-Infrarot-Bewegungsmelder (PIR) für innen, weiß
Kompatibel mit	Ausschließlich ShieldLink Elite
Funk	LoRa, verschlüsselt · Reichweite bis 500 m im Freifeld
Erfassung	Bis 8 Meter · 110°
Batterie	2× AA (1,5 V) · Stand-by < 10 µA
Abmessungen	50 × 92 mm
Umgebung	−10 bis +50 °C · Luftfeuchtigkeit < 95 % (nicht kondensierend)
Lieferumfang	ShieldSense Elite, Wandhalterung, Dübel und Schrauben

7 Garantie & Support

Auf Ihren ShieldSense Elite gibt es Herstellergarantie. Fragen oder Hilfe nötig? Unser Team hilft Ihnen gern weiter.

- E-Mail: service@neroo.nl · Telefon: +31 85 850 0107
- Anleitungen, Videos und häufige Fragen: neroo.de/pages/anleitungen
- Geben Sie das Gerät und die Batterien am Ende ihrer Lebensdauer bei einer Sammelstelle ab (WEEE).

© 2026 Neroo. Alle Rechte vorbehalten.